EUROCAVE

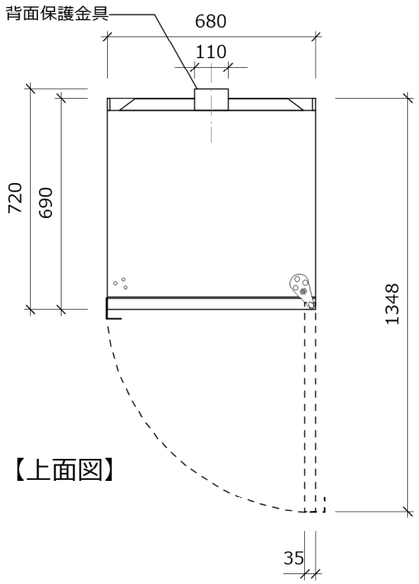

【上面図】

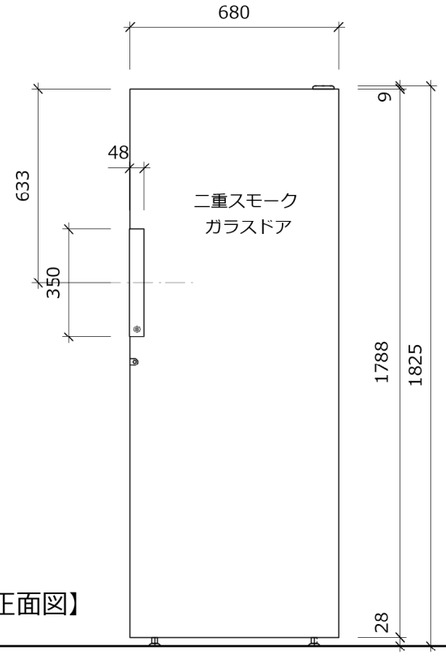

【正面図】

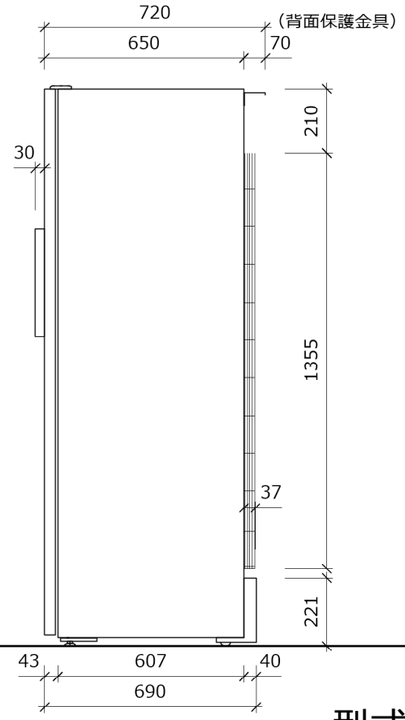

【側面図】

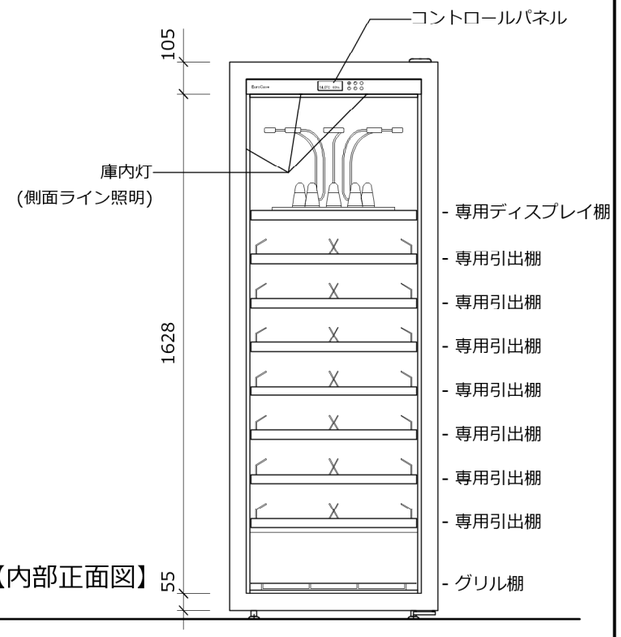

【内部正面図】

ビルトインの場合　以下いずれか通気孔を設けてください

(通気孔面積 (目安):100,000mm²~)

※冷媒にノンフロン可燃性ガスR600a（イソブタン）を使用しています
セラー背部の通気スペースは下記ご参照のうえ十分に設けてください

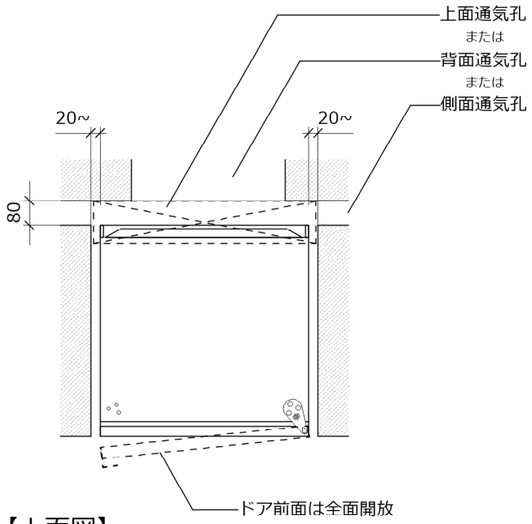

【上面図】

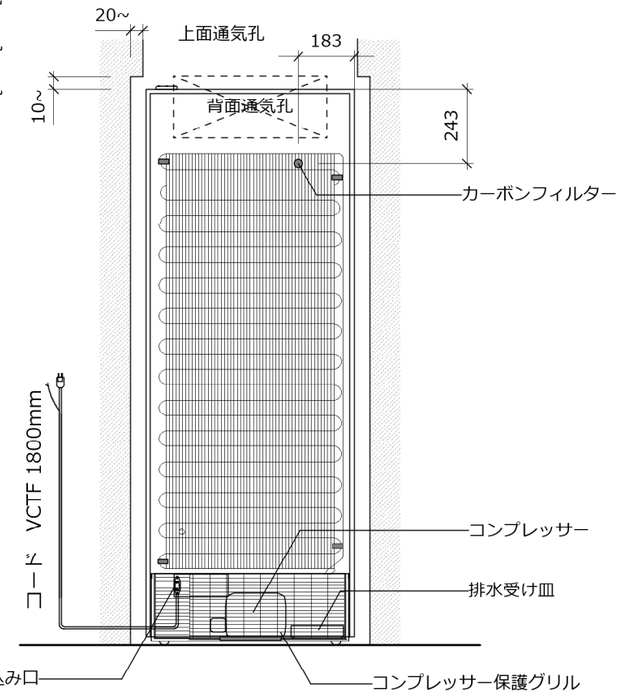

【背面図】

コンセントプラグ寸法

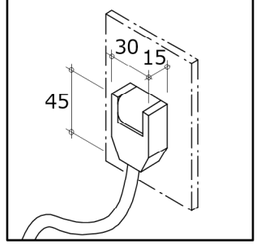

型式　Champagne cellar

外形寸法	W680×D690×H1825（㎜） 背面保護金具含めD720　別途取っ手D30（mm）
重量	本体：149kg　／　ボトル収容時*：277kg
容量	457L
定格	AC100V　単相　50/60Hz　73/82W アース取付け　フォーク端子
冷却方式／冷媒	コンプレッサー／R600a（イソブタン）
棚仕様	専用ディスプレイ棚：1枚 専用引出棚：7枚
ボトル収容本数*	62~75本
使用可能外気温	0～30℃
設置方法	上面　200㎜以上、側面　20㎜以上 背面　80㎜以上のスペースを確保してください。 ひな壇など高さがある台座の上や熱源付近には 設置しないでください。 【ビルトインの場合】 左図を参考に、通気（上面・背面・側面のいずれか） を考慮してください。前面は塞がないでください。
備考	ドアヒンジは標準仕様が右ヒンジです。左ヒンジは 受注発注にて承ります。

*750mlのシャンパンボトル換算。ボトル形状により前後します。

型式	ユーロカーブ　シャンパンセラー Champagne cellar	縮尺	1/20	製作日	2026/04/03	備考	
図番		日仏商事株式会社 nichifutsu SHOJI CO., LTD.					