EUROCAVE

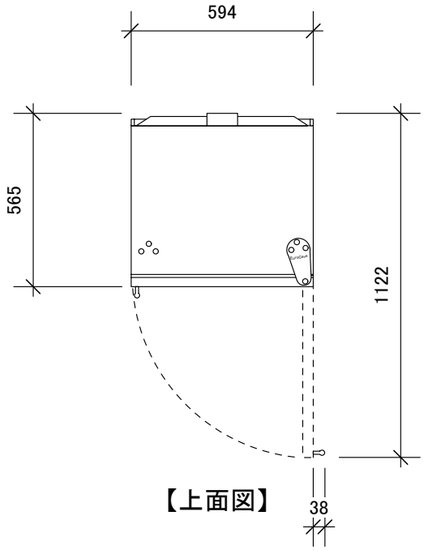

【上面図】

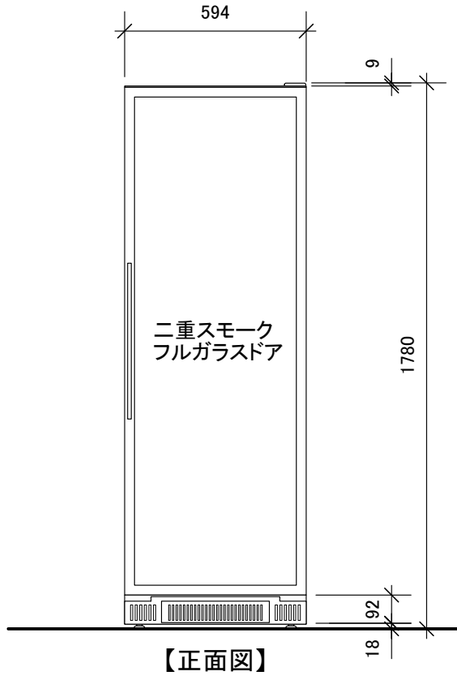

【正面図】

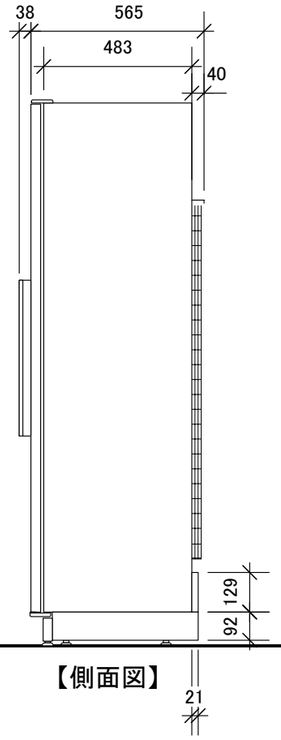

【側面図】

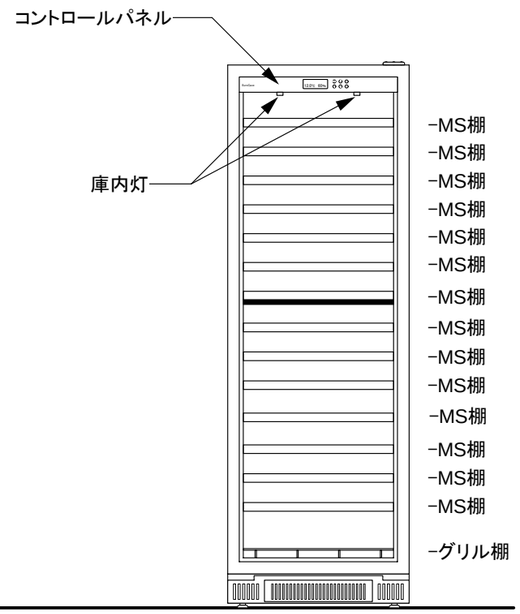

【内部正面図】

型式 V259M-PTHF

外形寸法	W594×D565×H1780 取っ手D38(mm)
重量	本体:127kg
	ボトル収容時*:281kg
定格	AC100V 単相 50/60Hz 110/120W アース取付け フォーク端子
棚仕様	ソムリエの手引き出し棚(MS):14枚
ボトル収容本数*	118本
使用可能外気温	0～32℃
設置方法	上面 200mm以上、側面 10mm以上、 背面 80mm以上のスペースを確保してください。 ひな壇など高さがある台座の上や熱源付近には 設置しないでください。 ビルトインの場合 左図を参考に、通気(上面又は背面又は側面)を 考慮してください。 前面は塞がないでください。 付属の耐震ブラケットで固定する場合(任意) 壁側取付位置はセラー設置決定後に参考取付 図を基に現物合わせにて取り付けてください。
備考	・アジャスターは、18～30mmの範囲で調整できます。 ・ドアヒンジは標準で右ヒンジです。左ヒンジご希望 の際はご発注時にお申し付けください。 ・ガラスドア機種は、高所1000m以上ではご使用 できません。

*長さ30cm、直径7.5cm、重さ1.3kgのボルドーボトルでの均一換算

壁面固定の場合

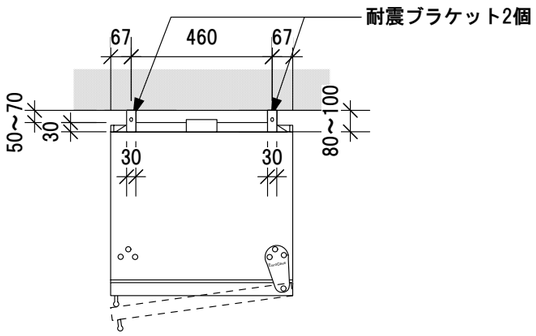

【上面図】

ビルトインの場合

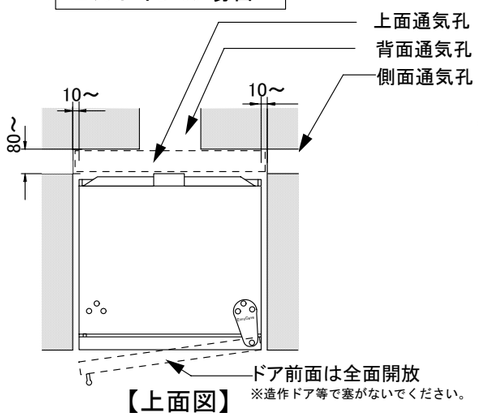

【上面図】

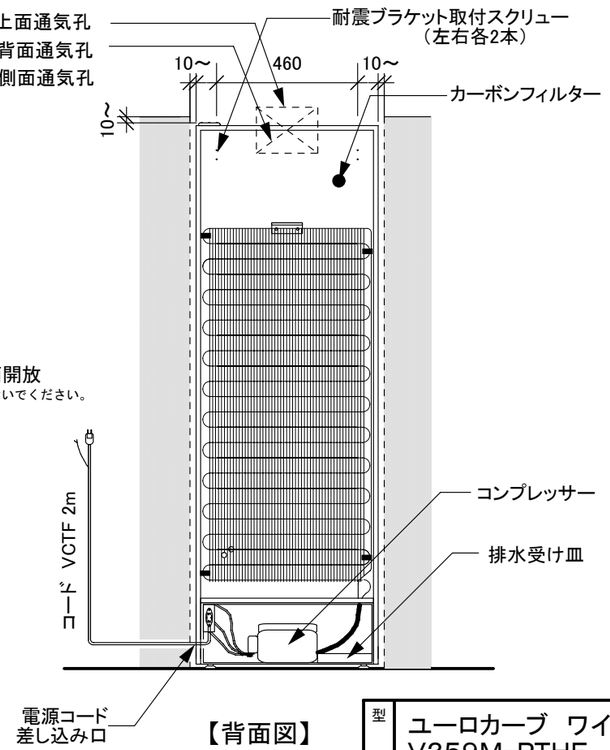

【背面図】

参考	耐震ブラケット取付位置(拡大図)

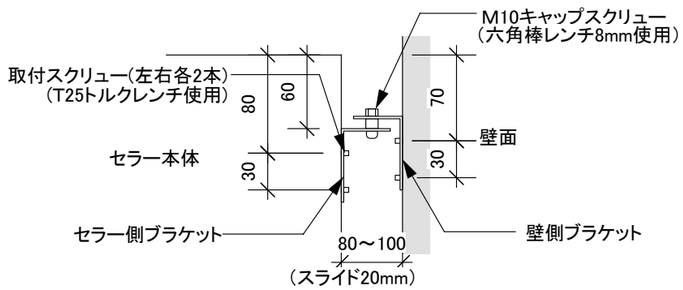

型式	ユーロカーブ ワインセラー V259M-PTHF	尺度	1/20	製作日	2011/06/24	備考	V2
図番		日仏商事株式会社 nichifutsu SHOJI CO., LTD.					